ASTEN

Atuador Linear AB10-QR

AB10-QR

Quick Release

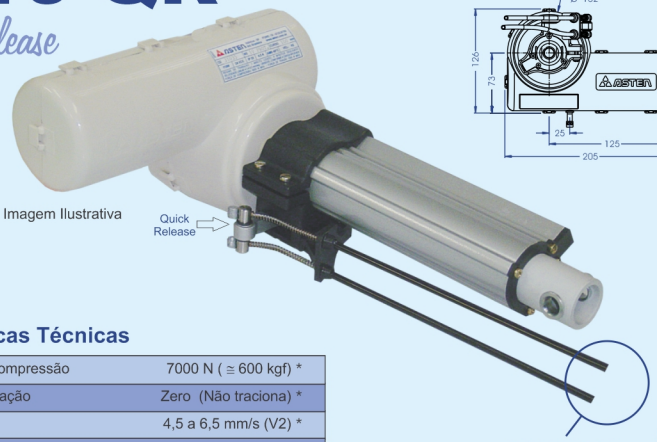

Imagem Ilustrativa

Permite o acionamento do destrave por um ou dois manípulos.

Dimensional (mm)

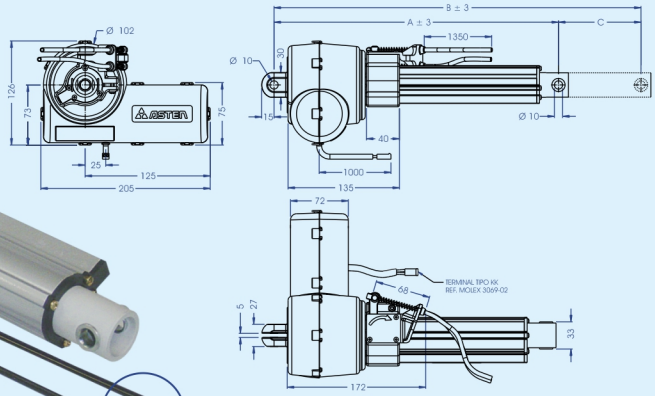

O **Quick Release** é um dispositivo de "destrave" mecânico que permite o retorno da Haste do Atuador de maneira rápida, por ação direta e proporcional à força-peso que esteja sendo submetida.

Patente Requerida

Características Técnicas

Força máxima de compressão	7000 N (≅ 600 kgf) *
Força máxima de tração	Zero (Não traciona) *
Velocidade linear	4,5 a 6,5 mm/s (V2) *
Limite seguro de frenagem	6000 N (≅ 600 kgf) *
Limite seguro de destrave	3000 N (≅ 300 kgf) *
Tensão de trabalho	24 VCC
Corrente nominal	4,5 A
Potência absorvida	110 W
Regime de trabalho	1 ON / 8 OFF
Temperatura ambiente máxima	40°C
Grau de proteção	IP 55
Capa de vedação	Termoplástico

* Retorno por ação da força-peso aplicada.
Atenção: Quanto maior a força-peso, maior será a velocidade de retorno e consequente impacto no final do curso!

Código	Modelo	Dimensões (mm)			Veloc.	Tensão	Peso kg
		Fechado (A)	Aberto (B)	Curso (C)			
31035	ATL-AB10-QR-V2-100	345	445	100	V2	24 V	2,8
31097	ATL-AB10-QR-V2-100	402	502	100	V2	24 V	2,8

Velocidade Linear: V1 = 4,0 A 5,5 mm/s V2 = 4,5 A 6,5 mm/s V3 = 7,0 A 9,5 mm/s V4 = 9,5 A 13,5 mm/s