Compressor Radial CRC - 2 230 16 TS

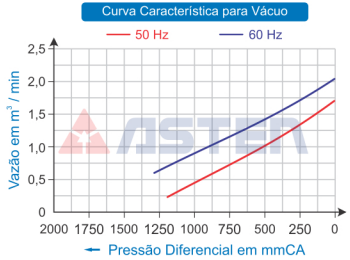

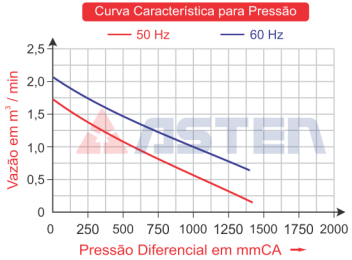

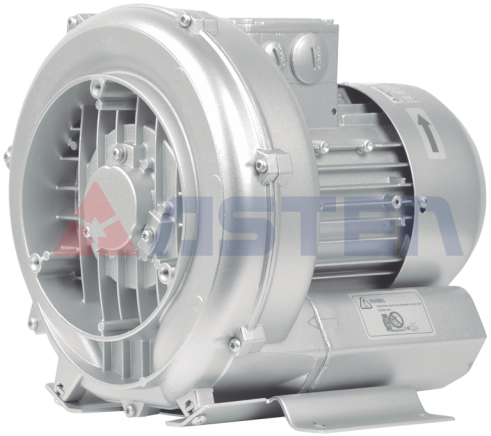

Imagem Ilustrativa

Dimensional (mm)

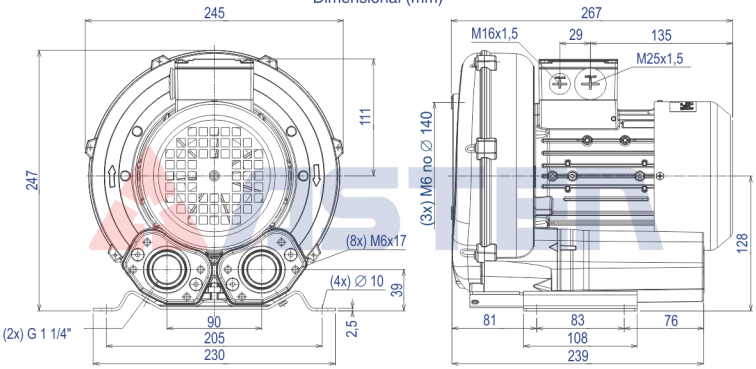

Código	Modelo	Tipo	MOTOR ELÉTRICO						Vácuo Máximo	Pressão Máxima	Vazão m³/min	Pressão Sonora	Peso Líquido
			Potência	Potência	Rede	Tensão	Frequência	Corrente					
			kW	cv		Volts	Hz	Ampéres	mmCA	mmCA	m³/min	dB(a)	Kg
68.200.031	CRC - 2 230 16 TS	Mono Estágio	0,50	0,67	Trifásico	220-275D 380-480Y	50 / 60	2,6 / 1,5	1.500	1.550	2,00	56	11,0