Ventilador Siroco

YWF-F2T-140



Imagem Ilustrativa

Dimensional (mm)

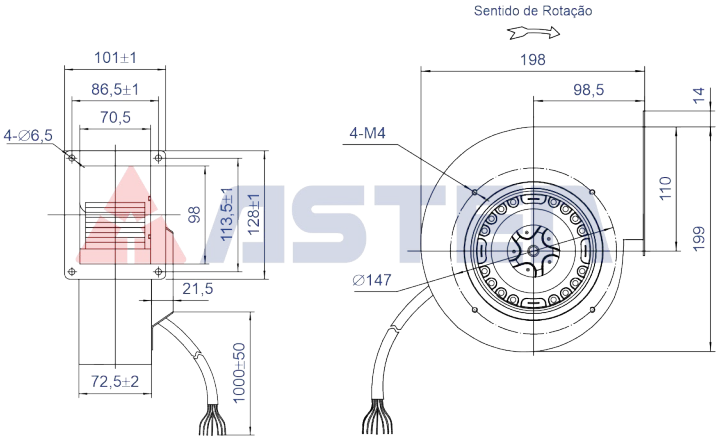

Curva de Desempenho

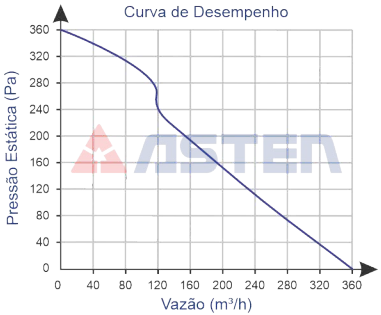

Código	73.100.162
Tensão V	220/380
Rede	Trifásico
Frequência Hz	60
Rotação rpm	2.380

Modelo	YWF-F2T-140
Volume Ar m³/h em 60 Hz	367
Potência W	150
Corrente A	0,42/0,24
Capacitor µf x VAC	-

Diâmetro da Hélice	120
Pressão Sonora dB (a)	64
Peso kg	3,272

Ambiente de Trabalho:
-30°C a +60°C