Ventilador Siroco

YWF-F2T-150



Imagem Ilustrativa

Dimensional (mm)

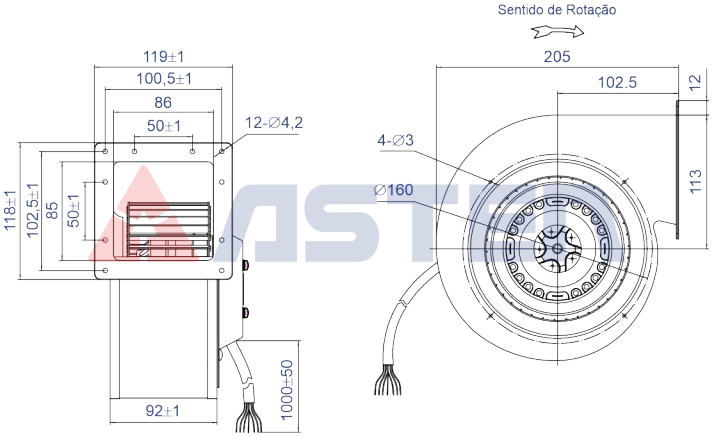

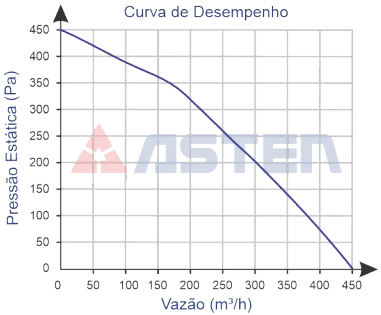

Código	73.100.163
Tensão V	220/380
Rede	Trifásico
Frequência Hz	60
Rotação rpm	2.090

Modelo	YWF-F2T-150
Volume Ar m³/h em 60 Hz	452
Potência W	170
Corrente A	0,48/0,28
Capacitor µf x VAC	-

Diâmetro da Hélice	120
Pressão Sonora dB (a)	64
Peso kg	3,560

Ambiente de Trabalho:
-30°C a +60°C