Ventilador Siroco

YWF-F2T-160

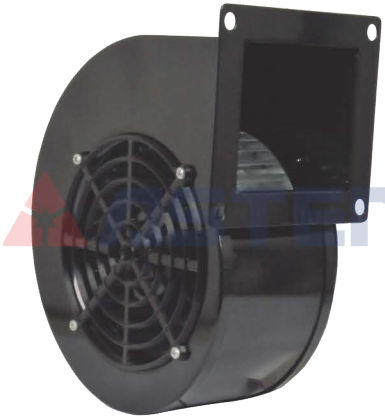

Imagem Ilustrativa

Dimensional (mm)

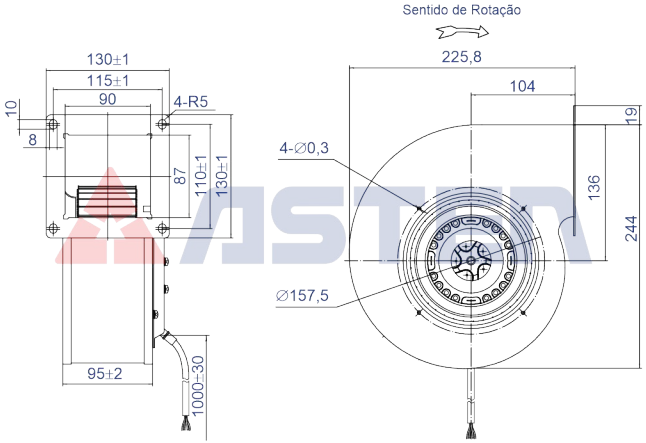

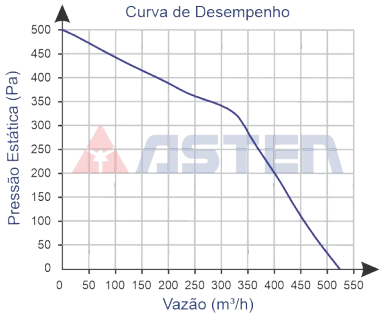

Código	73.100.164
Tensão V	220/380
Rede	Trifásico
Frequência Hz	60
Rotação rpm	1.890

Modelo	YWF-F2T-160
Volume Ar m³/h em 60 Hz	526
Potência W	220
Corrente A	0,65/0,38
Capacitor µf x VAC	-

Diâmetro da Hélice	160
Pressão Sonora dB (a)	64
Peso kg	3,962

Ambiente de Trabalho:
-30°C a +60°C