Ventilador Siroco

YWF-F4T-180



Imagem Ilustrativa

Dimensional (mm)

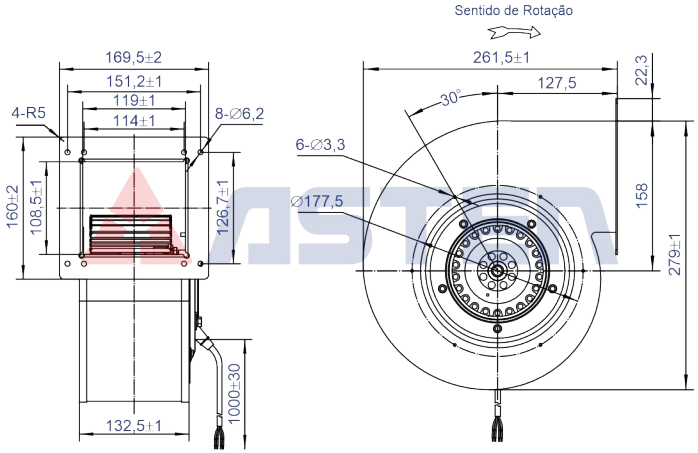

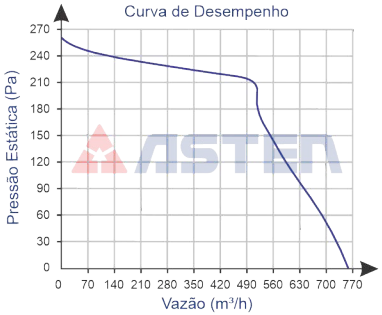

Código	73.100.165
Tensão V	220/380
Rede	Trifásico
Frequência Hz	60
Rotação rpm	1.500

Modelo	YWF-F4T-180
Volume Ar m³/h em 60 Hz	761
Potência W	180
Corrente A	0,60/0,35
Capacitor µf x VAC	-

Diâmetro da Hélice	160
Pressão Sonora dB (a)	64
Peso kg	5,100

Ambiente de Trabalho:
-30°C a +60°C