Ventilador Siroco

YWF-F4T-200



Imagem Ilustrativa

Dimensional (mm)

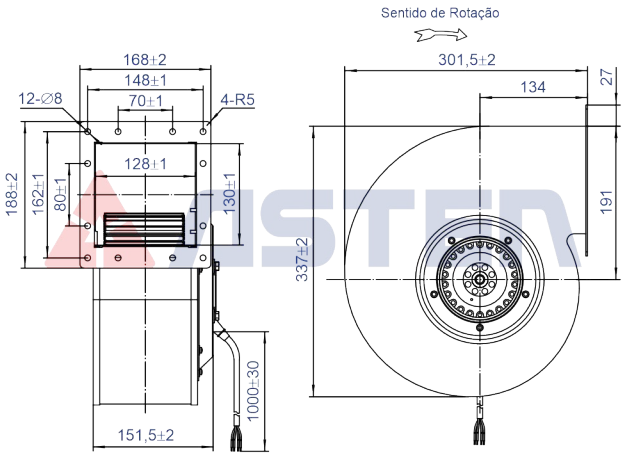

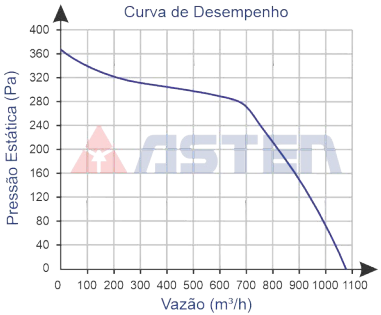

Código	73.100.166
Tensão V	220/380
Rede	Trifásico
Frequência Hz	60
Rotação rpm	1.480

Modelo	YWF-F4T-200
Volume Ar m³/h em 60 Hz	1077
Potência W	300
Corrente A	1,0/0,60
Capacitor µf x VAC	-

Diâmetro da Hélice	160
Pressão Sonora dB (a)	64
Peso kg	7,160

Ambiente de Trabalho:
-30°C a +60°C